Verbrennungslampen und Gasleuchten

Keramische Mundstücke

Maße

DIN 5042 Blatt 2

Gaslamps and lightings fittings; ceramic mouthpieces

Diese Norm wurde vom Deutschen Normenausschuß (DNA) im Einvernehmen mit dem Deutschen Verein von Gas- und Wasserfachmännern (DVGW) aufgestellt. Sie ist in das Regelwerk „Gas" des DVGW einbezogen worden.

Diese Norm gilt für Leuchten, die mit Stadtgas, mit Erdgas oder mit Flüssiggas betrieben werden. Die keramischen Mundstücke werden sowohl in Straßenleuchten als auch in Signal- und Campingleuchten verwendet.

Maße in mm

Form	Gasart	Leuchtenart
A, B, C	Stadtgas Erdgas	Straßenleuchte
D, E, F	Flüssiggas	Signal-Leuchte Camping-Leuchte

Form A

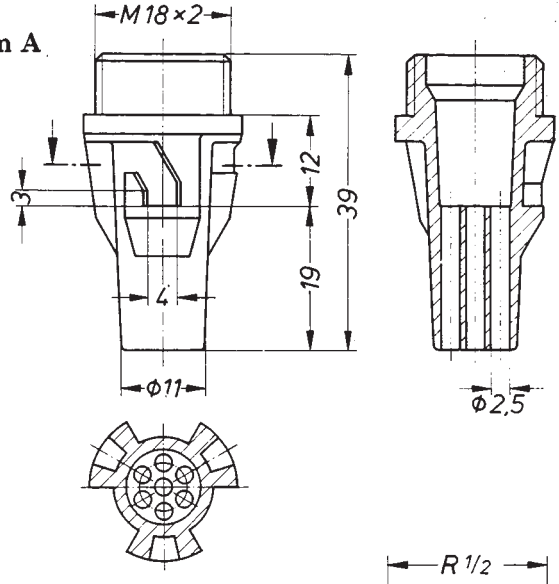

Form B

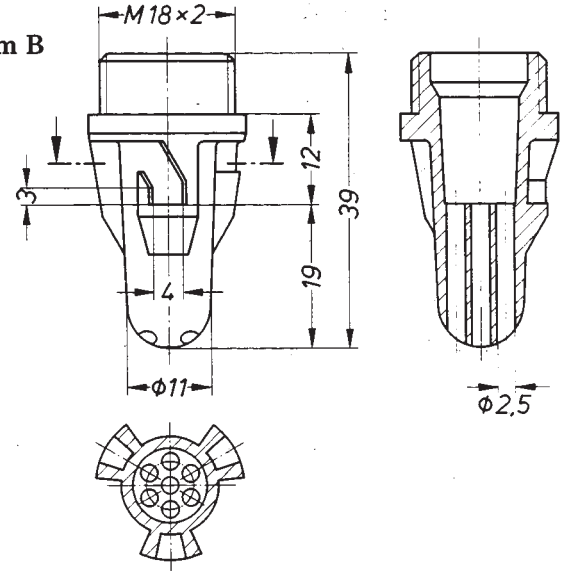

Form C

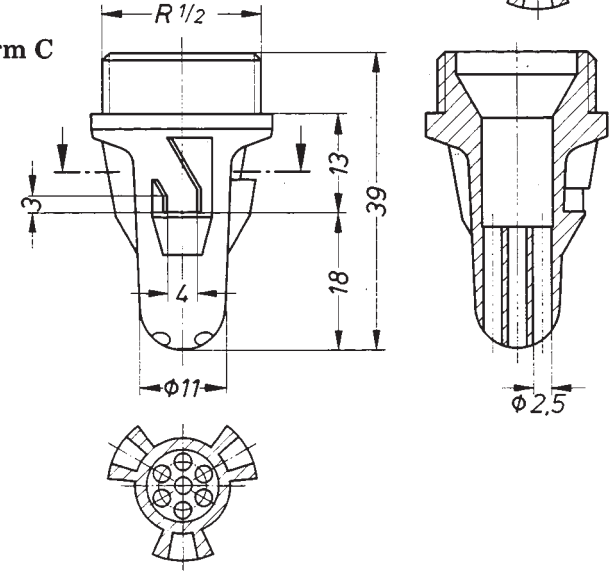

Fortsetzung Seite 2

Fachnormenausschuß Lichttechnik (FNL) im Deutschen Normenausschuß (DNA)
Fachnormenausschuß Gastechnik im DNA

Nachdruck, auch auszugsweise, nur mit Genehmigung des Deutschen Normenausschusses, Berlin 30, gestattet.